Audi TT Roadster
Audi TTS Coupé

1, 74 million de livraisons

Evolution des ventes Audi AG (en milliers)

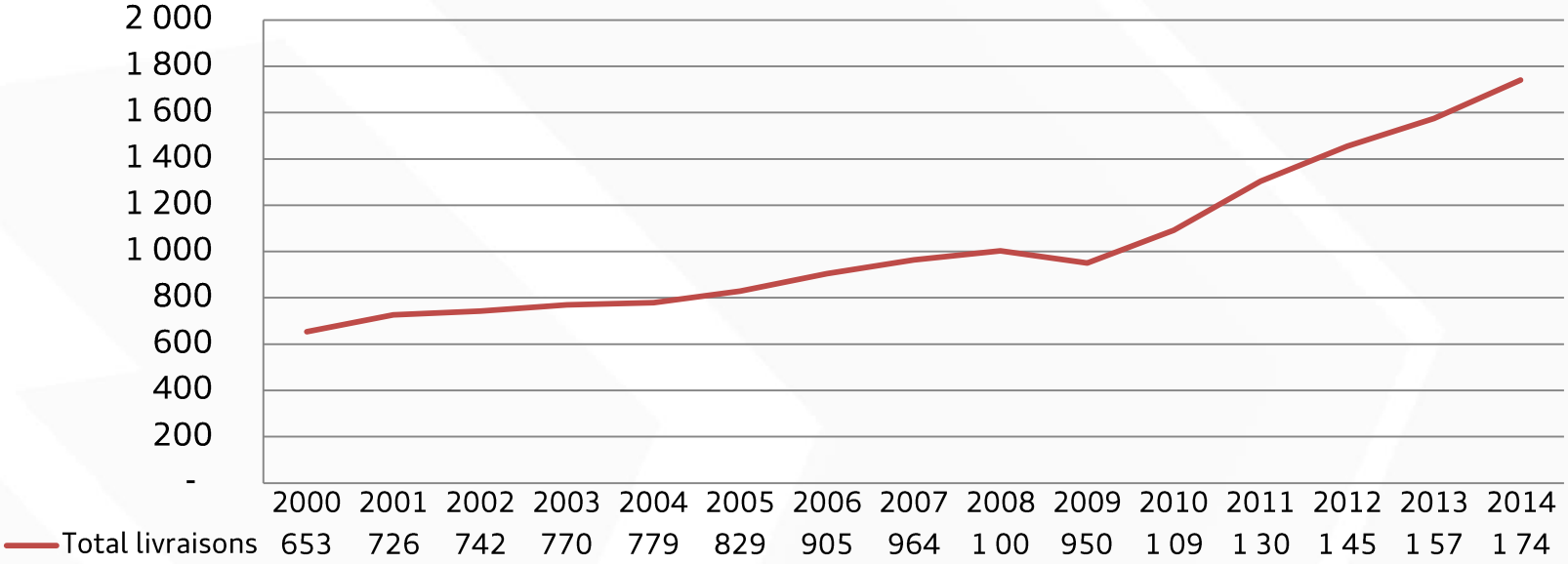

Résultats 2014

57 214 livraisons

Evolution des ventes Audi France (en milliers)

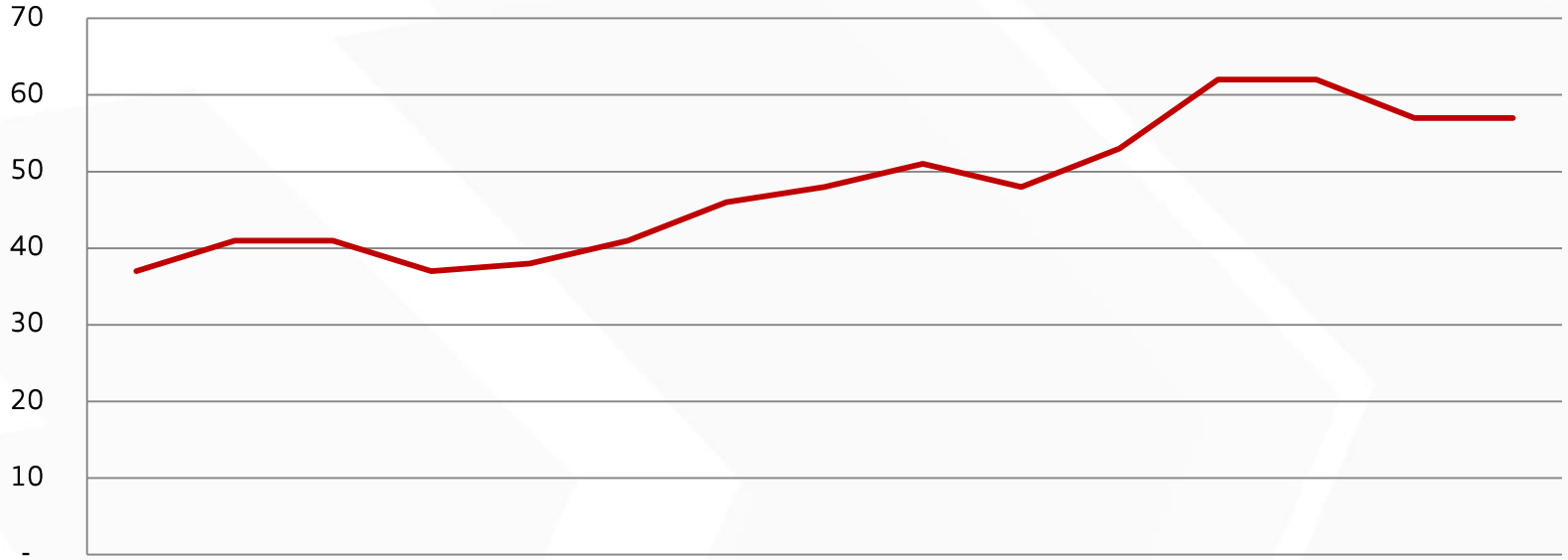

	2000	2001	2002	2003	2004	2005	2006	2007	2008	2009	2010	2011	2012	2013	2014
Total livraisons	37	41	41	37	38	41	46	48	51	48	53	62	62	57	57

Résultats 2014

AUDI AG	
Modèles	Ventes
A4	330 000
A3	310 000
A6	305 000
Q5	250 000
Q3	197 900

Audi France	
Modèles	Ventes
A3	16 300
A1	10 950
Q3	7 621
A4	7 269
A5	5 632

Top 5 des ventes dans le monde et en France sur l'année 2014

Audi TT Roadster

Audi
Vorsprung durch Technik

Historique

1999

- Lancement de l’Audi TT Roadster

2007

- Lancement de l’Audi TT Roadster 2ème génération

2015

- Lancement de l’Audi TT Roadster 3ème génération

Audi TT Roadster en chiffres

Depuis 1999

146 000 véhicules vendus dans le monde

Audi
Vorsprung durch Technik

Audi TT Roadster en chiffres

Depuis 2000

Env. 3500 véhicules vendus en France

Audi
Vorsprung durch Technik

Mix version et moteur TT Roadster

1 TT sur 6 vendu en France est un TT Roadster

Version	Taux
Base	6 %
Ambition luxe	27 %
S Line	67 %

Motorisation	Taux
Essence	85 %
Diesel	15 %

Mix des ventes selon version et motorisation à fin 2013 en France

Mix quattro TT Roadster

Répartition ventes Gamme Audi	
Transmission	Taux
Traction	66%
quattro	33%

Répartition ventes TT Roadster	
Transmission	Taux
Traction	60%
quattro	40%

Mix des ventes selon transmission sur l'année 2014 en France

Caractéristiques techniques

Motorisation	Poids à vide
2.0 TFSI 230ch manuelle	1320 kg
2.0 TFSI 230ch S tronic quattro	1425 kg
2.0 TDI ultra 184ch	1360 kg

Volume de coffre : 280 L

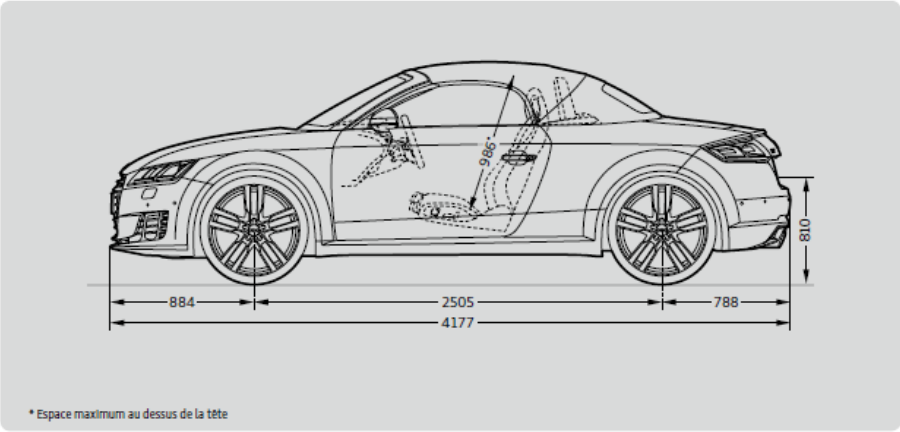

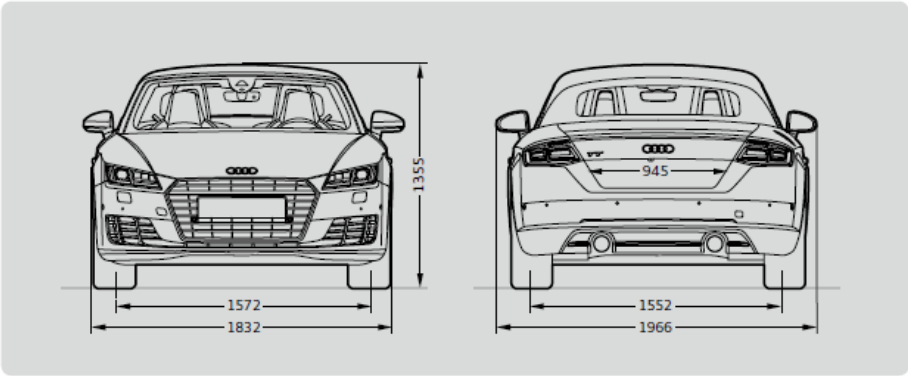

Equipements de série

Finitions TT

	TT	S line
Affichage du contrôle de la pression des pneus	•	•
Application peinture poudrée gris métal	•	–
Audi virtual cockpit	•	•
Climatisation automatique confort	•	•
Jantes 17" en aluminium forgé style 5 branches	•	–
Pack Connectivity contenant :	•	–
- Audi music interface	•	•
- Interface Bluetooth	•	•
- Fonction audiostreaming	•	•
- MMI touch	•	•
- Lecteur de carte SDXC supplémentaire	•	•
- Accès à la commande vocale du Smartphone	•	•
Régulateur de vitesse	•	•
Rétroviseur intérieur jour/nuit automatique	•	•
Rétroviseurs extérieurs électriques avec clignotants à LED intégrés et dégivrants	•	–
Sellerie tissu Effet noir/noir	•	–
Applications décoratives aluminium brossé mat		•
Audi drive select		•
Audi parking system à l'arrière		•
Châssis Sport S line avec réglage plus dynamique des ressorts et amortisseurs, et rabaissement de 10 mm		•
Emblème S line sur les ailes avant		•
Habitacle, tableau de bord et ciel de pavillon en noir, surpiqûres contrastées sur les selleries, volant Sport en cuir, soufflet de levier/sélecteur de vitesses et si commandé, sur l'accoudoir central et les équipements des packs Cuir		•
Jantes en aluminium coulé style 10 branches en V partiellement polies, 8,5 J x 18 avec pneus 245/40 R 18"		•
Moulures de seuil avec inscription S line		•
Navigation MMI® plus avec MMI touch		•
Pommeau du levier/sélecteur de vitesses en cuir perforé noir		•
Rétroviseurs extérieurs électriques avec clignotants à LED intégrés, dégivrants et rabattables électriquement		•
Sellerie S line en tissu Séquence/cuir en noir avec estampillage S sur le dossier des sièges avant		•
Sièges Sport à l'avant incluant appui lombaire à 4 axes réglable électriquement		•
Style aluminium étendu à l'intérieur avec pédalier et repose-pied en acier inoxydable		•
Volant Sport S line en cuir avec multifonction style 3 branches aplati en bas, en noir (poignées de volant en cuir perforé) avec surpiqûres contrastées et emblème S line		•

Equipements spécifiques à l’Audi TT Roadster

Capote acoustique, entièrement automatique (noir, gris ou beige) avec ciel de capote en tissu isolant noir

Capote rétractable en seulement 10 secondes

Coupe-vent, à déploiement et rétraction électriques (série)

Chauffage de nuque avec diffuseurs d‘air (option)

Audi
Vorsprung durch Technik

Le Pack extérieur S Line

Pack extérieur S line

- Pare-chocs avant et arrière, extension de bas de caisse, prises d'air latérales ainsi que diffuseurs d'air au design résolument sportif
- Grille de calandre en noir brillant
- Diffuseur d'air laqué gris platine
- Moulures de seuil avec inscription S line
- Emblème S line sur les ailes avant

TT	Code option	TT	S line
Pack extérieur S line	PQD	1 700 €	1 460 €

Une option qui sublime le design intérieur :
Le Pack Audi Design Selection

Tarif : 3 390€

Technologies : Audi Virtual Cockpit

- Affichage du tableau de bord sur écran TFT de 12,3’’
- Axé sur le conducteur et intuitif
- Instruments numériques sous forme d’images 3D
- Affichage de la navigation (série sur S Line)
- Standard sur toutes les TT

Technologies : Interface MMI

- Nouvelle présentation des menus
- Quasi-totalité des commandes en très peu d’étapes
- Recherche en texte libre ou commande vocale améliorée
- Touchpad sur le bouton poussoir rotatif : MMI Touch
- En série

Technologies : transmission intégrale quattro

- Transmission intégrale (coupleur Haldex de 5ème génération)
- Pompe de coupleur de transmission intégrale activée en permanence
- Répartition de la force motrice entre l'essieu avant et l'essieu arrière, en fonction de l'état de la route ou du mode de conduite
- Conduite sportive : transfert de couple maximum à l'essieu arrière
- Système quattro paramétrable via Audi Drive Select

Technologies : Phares Audi Matrix LED

- Ampoules LED associées à un système de caméras pour contrôle adapté de la répartition de la lumière
- Détection de véhicules arrivant en face
- Réduction sélective de l’intensité des faisceaux lumineux
- Disponible en option (2 590€)

Les moteurs

Moteurs	Puissance	Emissions CO2 g/km	Consommation mixte en litre/100km
2.0 TFSI manuelle 6	230 ch	140	6
2.0 TFSI quattro S tronic 6	230 ch	154	6,7
2.0 TDI manuelle 6	184 ch	114	4,3

Les tarifs

TT Roadster

	Puissance	Transmission	Émissions CO_2 (g/km)	Puissance fiscale (CV)	Prix client TTC	
					TT	S line [WQV]
Version essence						
2.0 TFSI	230 ch	manuelle 6	140	13[2]	43 300 €	47 800 €
2.0 TFSI	230 ch	quattro S tronic 6	154	13[2]	48 200 €	52 700 €
Version diesel avec filtre à particules						
2.0 TDI	184 ch	manuelle 6	114	9 / 10[1][2]	42 900 €	47 400 €

(1) Valeur pour jantes de 20"

(2) Valeur en cours d'homologation

Que retenir de l'Audi TT Roadster ?

- Capote en toile rétractable en seulement 10 s, et jusqu'à 50 km/h
- Version TT Roadster la plus vendue : S Line
- Technologies : Audi Virtual Cockpit, Interface MMI, Transmission intégrale quattro et Phares Audi Matrix LED
- Réduction des émissions de CO_2 du moteur TDI à 114g par km
- A partir de 43 300€ version TFSI et 42 900€ version TDI

Audi TTS Coupé

Historique

2008

- Lancement de l'Audi TTS Coupé

2015

- Lancement de l'Audi TTS Coupé 2ème génération

Audi TTS Coupé en chiffres

Depuis 2008

608 véhicules vendus en France

Audi
Vorsprung durch Technik

Caractéristiques techniques

Motorisation	Poids à vide
2.0 TFSI quattro BV6	1365 kg
2.0 quattro S tronic	1385 kg

Volume de coffre : 305 L

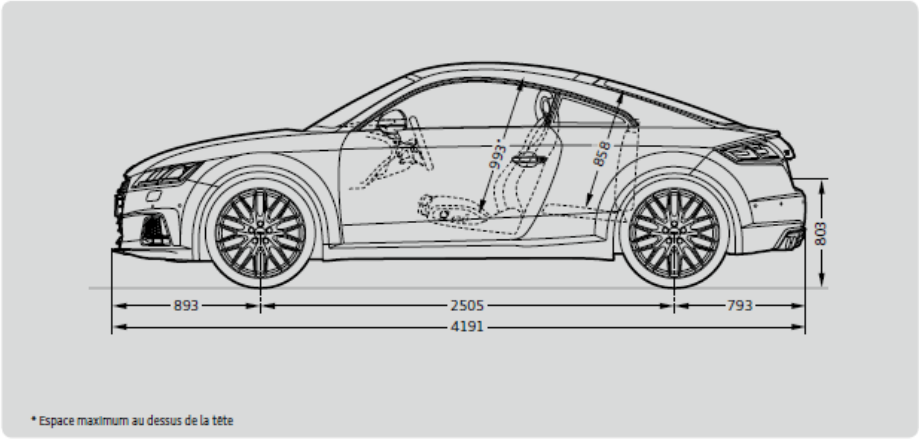

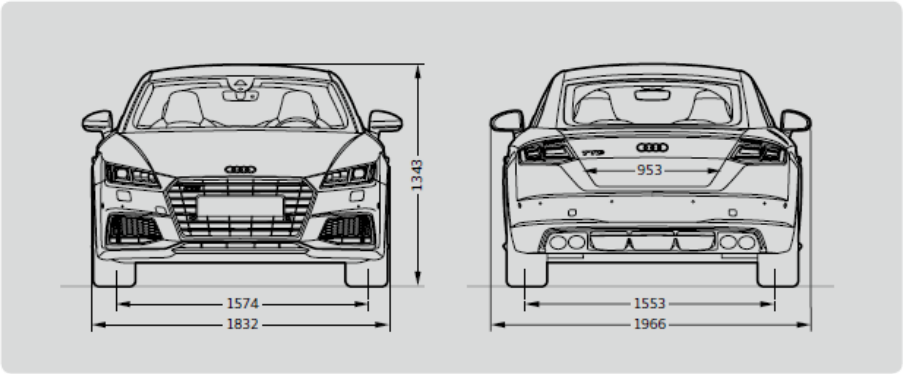

Design extérieur et intérieur : éléments spécifiques au TTS Coupé

- Quatre sorties d’échappement
- Pack extérieur S Line de série
- Coque de rétroviseur en aluminium
- Mode d’affichage spécifique au TTS sur le Virtual Cockpit, intégrant le compte-tour au centre
- Sièges sport en cuir Alcantara

Les moteurs

Moteurs	Puissance	Emissions CO2 g/km	Consommation mixte en litre/100km
2.0 TFSI quattro BVM 6	310 ch	164	7,1
2.0 TFSI quattro S tronic	310 ch	157	6,8

Les tarifs

TTS	Puissance	Transmission	Émissions CO_2 (g/km)[1]	Puissance fiscale (CV)[1]	Prix client TTC	Code modèle
Coupé						
2.0 TFSI	310 ch	quattro manuelle 6	164	20	55 300 €	FV3S390000
2.0 TFSI	310 ch	quattro S tronic 6	157	20	57 700 €	FV3S3L0000

Que retenir de l'Audi TTS Coupé ?

- 2ème génération du TTS Coupé
- Design et technologies spécifiques au TTS
- 2 moteurs essence avec transmission quattro proposés, boite de vitesses mécanique ou automatique
- A partir de 55 300€